Características

- Salida en Tensión Constante
- Regulable mediante TRIACs
- Rango de entrada 200-240Vca
- Conexión por cable
- IP66 con PFC
- 5 años de garantía

Aplicaciones

- Tiras LED
- Paneles LED
- Rotulación
- Retro-iluminación
- Mobiliario
- Interiorismo

Descripción:

El modelo CVT-150-24 es un LED driver regulable mediante TRIAC con salida en tensión constante y con PFC incluido, pensado para alimentar tiras led de 24V, también puede alimentar bombillas LED que trabajen a 24V en tensión constante y sean regulables. Funciona con todos los Triacs, tanto con corte de fase en cabecera como en cola (Leading Edge y Trailing Edge). Refrigeradas por libre circulación de aire, tienen un formato en caja de aluminio de fácil instalación y conexión mediante cable.

Principales Características:

- Tensión de Salida 24Vcc
- Corriente de Salida 6,25 A
- Potencia de Salida 150W
- Eficiencia 86%
- Regulable por Triacs
- Rango de Entrada 200-240Vca
- Frecuencia Entrada 47-63Hz
- Dimensiones 256 x 78 x 47mm

Modelo	CVT-150-24	
Salida	**Tensión de salida**	24Vcc
	Tensión sin carga	<24,12Vcc
	Corriente de salida	De 0,1 a 6,25 Amperios
	Potencia asignada	150W
	Tolerancia de tensión	± 0,5V
	Regulación de carga	± 1%
	Regulación de línea	± 0,5%
	Tiempo de encendido	<0,5s
Entrada	**Rango de tensión**	200-240Vca (+/-10%. 180-264Vac)
	Rango de frecuencia	47-63Hz
	Factor de potencia	≥0,97 a plena carga y 240Vca
	Distorsión armónica total	<20%
	Eficiencia	86% a plena carga y 240 Vca
	Corriente de entrada	1,2A máximo a plena carga
	Consumo sin carga	<8,5W
	Corriente de arranque	55A (50% de la carga),220µs
	Corriente de contacto	<0,50mA a 240Vca
Protecciones	**Sobre carga**	≤120% modo de protección en corriente constante de salida con recuperación automática.
	Corto circuito	Protección mediante apagado de la salida. Necesita desconexión y conexión para volver a funcionar.
	Sobre tensión	Necesita desconexión y conexión para volver a funcionar.
	Exceso de temperatura	100°C ± 10°C con apagado de la salida. Necesita desconexión y conexión para volver a funcionar.
Condiciones de trabajo	**Temperatura de trabajo**	Desde -40°C hasta +60°C (consulte la deriva térmica)
	Temperatura de caja	70°C
	Humedad de trabajo	Desde el 20% al 95% sin condensación
	Temp. de almacenaje	Desde -40°C hasta +80°C
	Coeficiente de temp.	±0,03% / °C (0-40°C)
	Vibraciones	10-500Hz, 5G 12 min./1 ciclo en períodos de 72 min en cada eje X, Y, Z.
Seguridad y compatibilidad electromagnética	**Homologaciones**	CE, SELV, TÜV, SAA
	Estándares de seguridad	EN 61347-1, EN 61347-2-13
	Tensión de aislamiento	3750Vca entrada/salida
	Resistencia aislamiento	100MΩ a 500Vcc
	Emisiones CEM	EN 55015; EN61000-3-2 (≥60% carga) ; EN 61000-3-3
Otros	**Peso**	1,5Kg
	Dimensiones (Largo x Ancho x Alto)	256 x 78 x 47mm cada driver 265 x 83 x 65mm cada driver en su caja 340 x 280 x 185mm cada caja de drivers 10pcs por caja
Notas	Todos los parámetros han sido medidos a 25°C de temperatura ambiente y con entrada de 230Vca salvo indicación contraria.	

- Especificaciones Mecánicas:

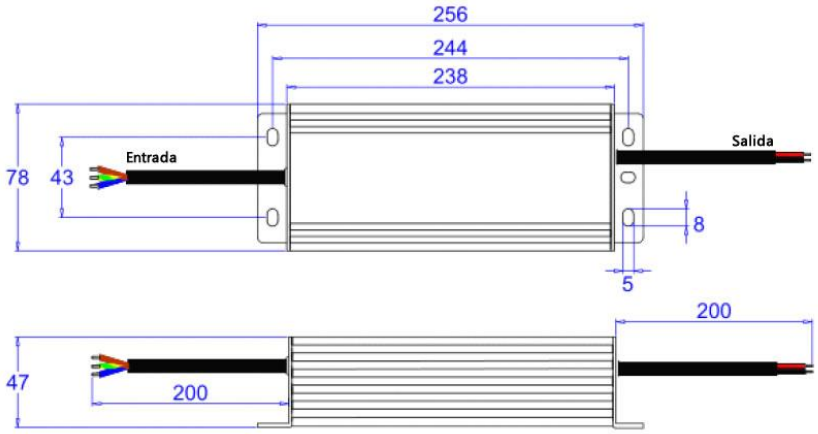

- Etiqueta:

  - Entrada (cable H05RN-F de 3x1mm^2): cable verde/amarillo para conectar a tierra; cable marrón CA para línea (L), cable azul CA para Neutro (N).
  - Salida (cable H07RN-F de 2x1,5mm^2): cable rojo para positivo (+); cable negro para negativo (-). Conectar a los LEDs.
  - Por favor, asegúrese de conectar los cables correctamente, de lo contrario su producto no funcionará correctamente y podría dañarse.

- Regulación
  - La intensidad de salida se puede ajustar a través del terminal de entrada de la línea (L) conectando un TRIAC.
  - Compatible con TRIACs estándar de corte de fase en de cabecera y de cola (leading y trailing edge).
  - Por favor, utilice un TRIAC con un mínimo de potencia al menos 1,5 veces superior a la potencia de salida del driver y que no sea de una potencia mucho más elevada para conseguir una mejor regulación.

- Diagramas de conexiones:

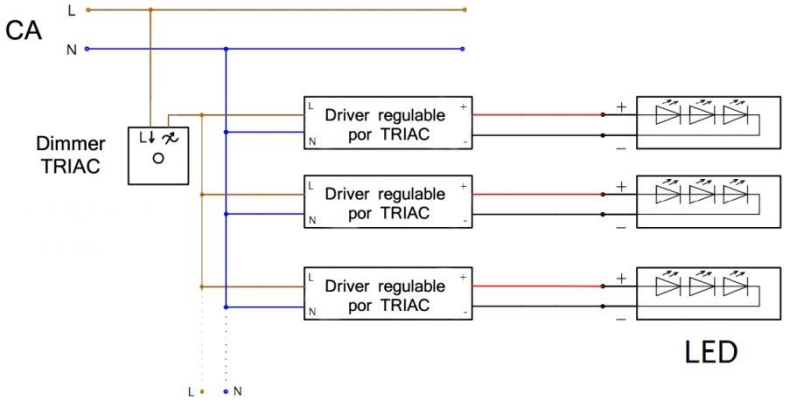

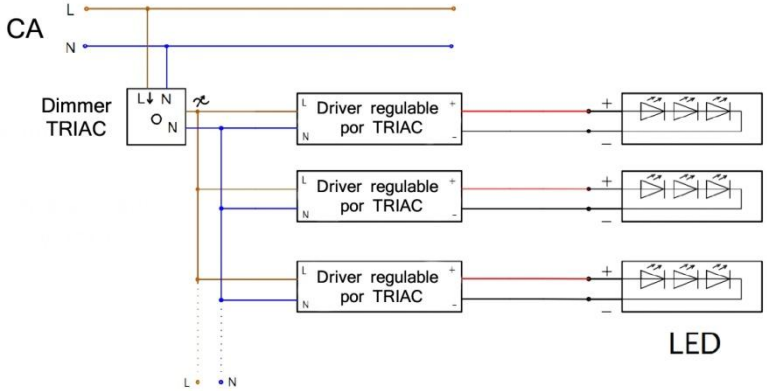

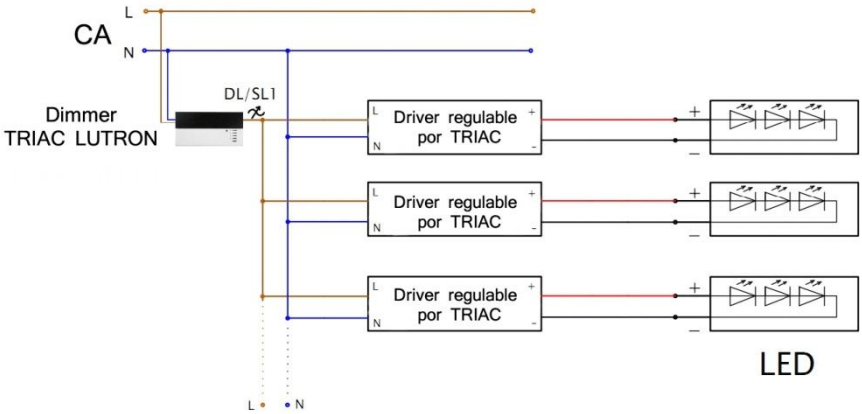

- Curva de deriva:

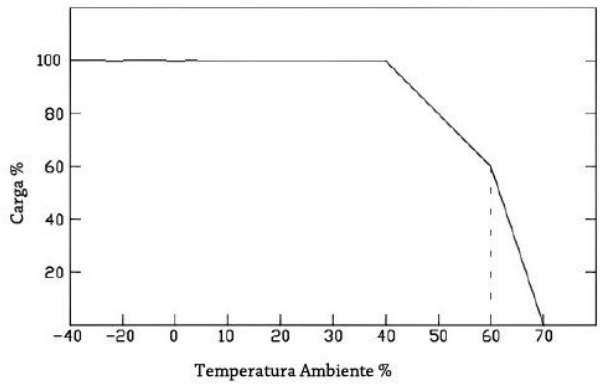

- Instrucciones:

  - Este driver debe ser instalado por una persona cualificada o profesional.
  - Compruebe que el driver esté instalado con la ventilación adecuada a su alrededor para permitir la disipación de calor.
  - Asegúrese de que el cableado sea correcto antes de probarlo para evitar daños hacia los LEDS y hacia el driver.