SUSPENSION MULTIPLE ACERO
BS-NEON-360KIT7

Ejemplo de instalación

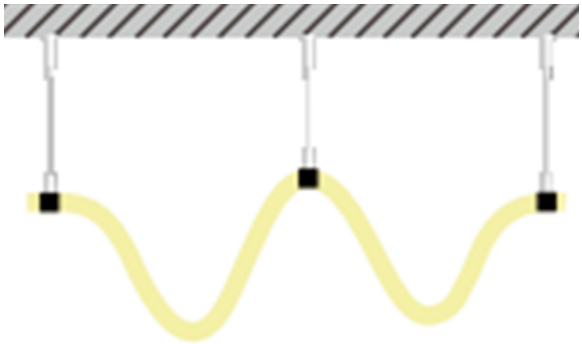

Material suministrado

1PCS

1PCS

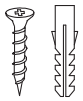

1PCS

Material necesario

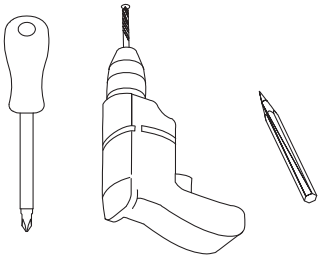

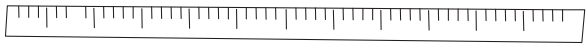

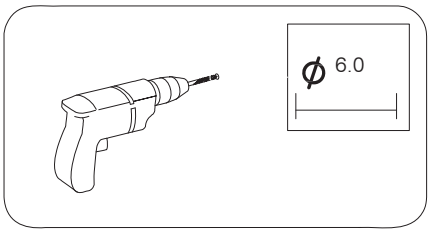

ESQUEMA DE MONTAJE

1. Retire los cables de acero de la cerradura de metal como se muestra en la figura

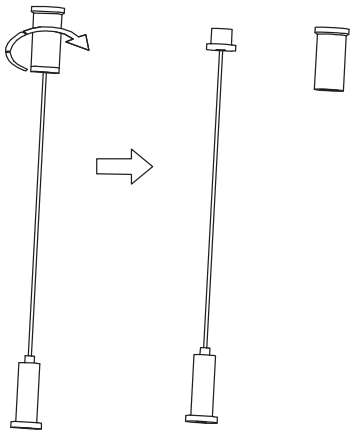

2. Marque la ubicación del orificio de perforación.

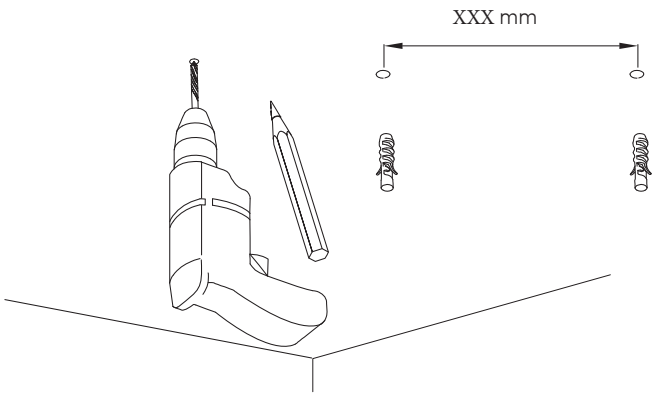

3.Si se utiliza para techos de hormigón, será necesario taladrar un orificio para tornillo de 6 mm. Si el techo está suspendido, no es necesario

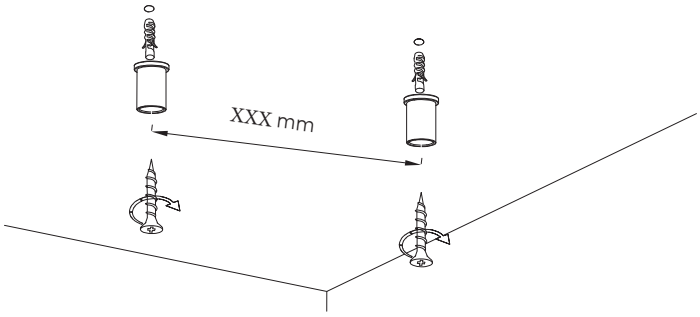

4. Bloquee los cables de acero.

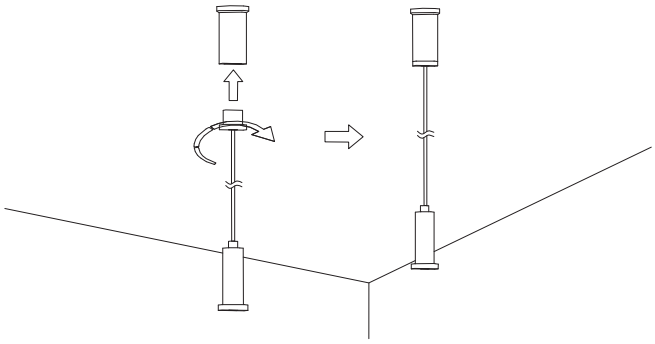
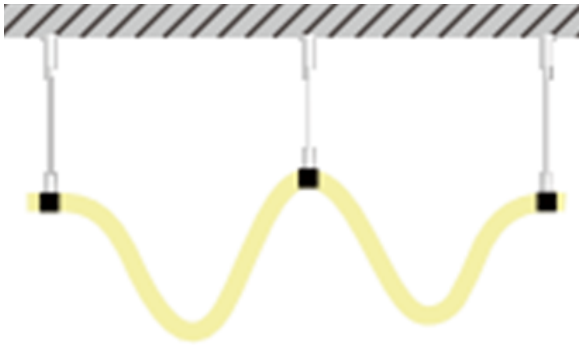
5. Conecte el tubo redondo a los cables de acero.