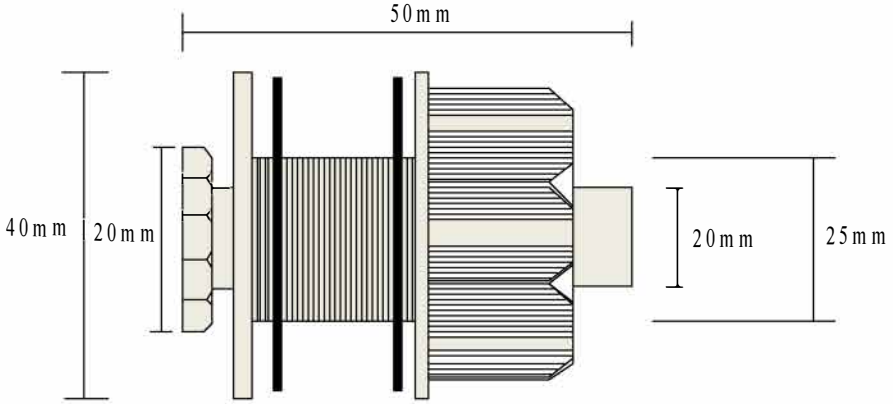

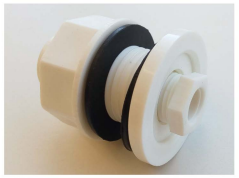

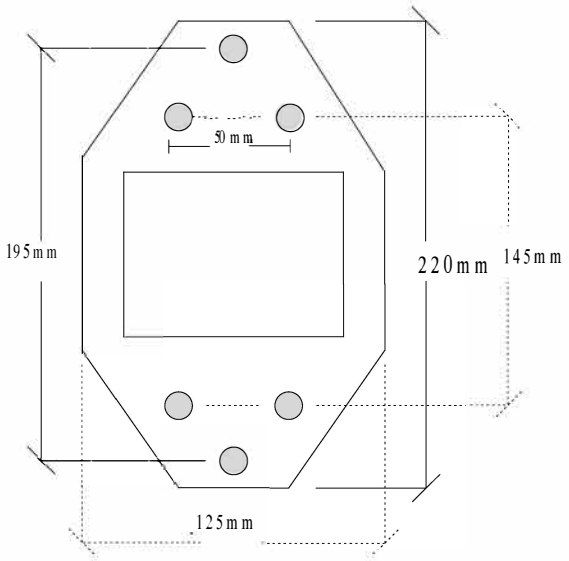

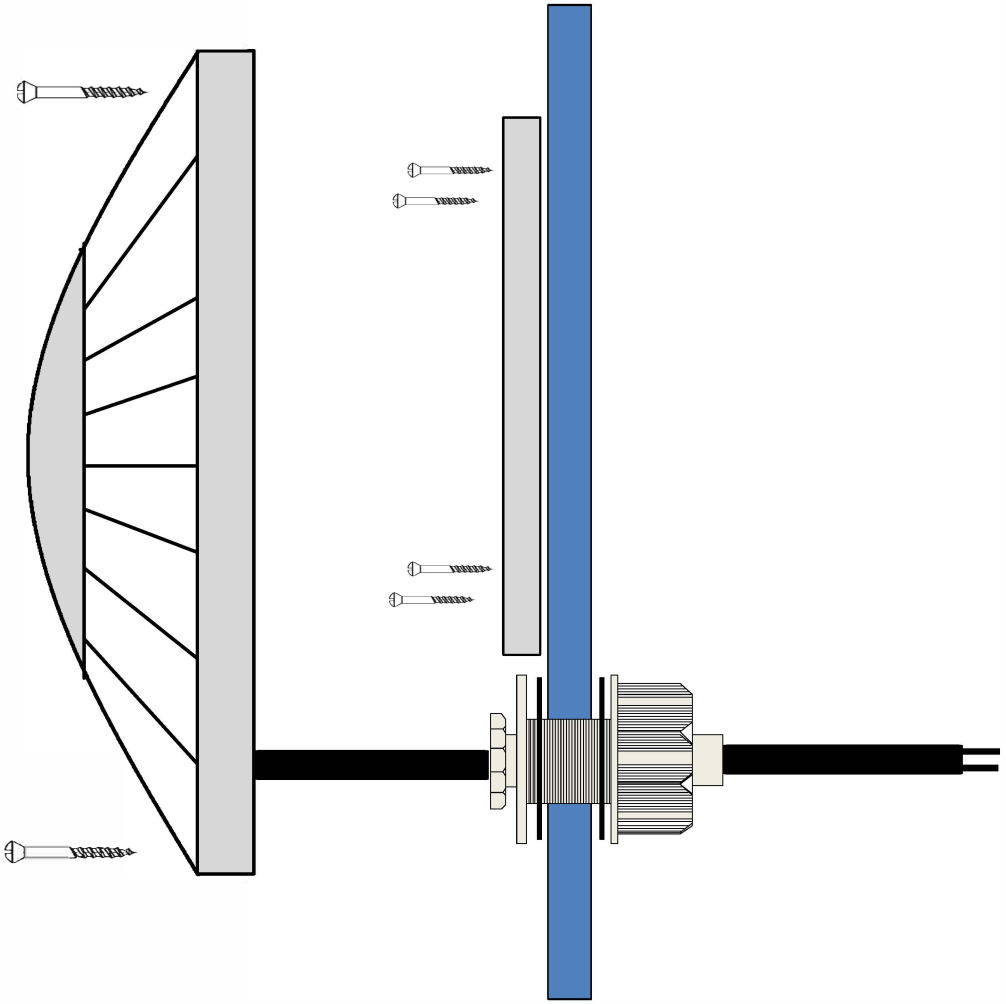

BS LIGHT

Dibujado		DESCRIPCION	Documento Num:
Fecha			Funcion :
Modificado			Pag. 1
Comprobado			Total Pag. 1